iER35-1810-00V0.1

设备面安装尺寸
Equipment mounting face dimension
视图比例1:5
View Scale1 : 5

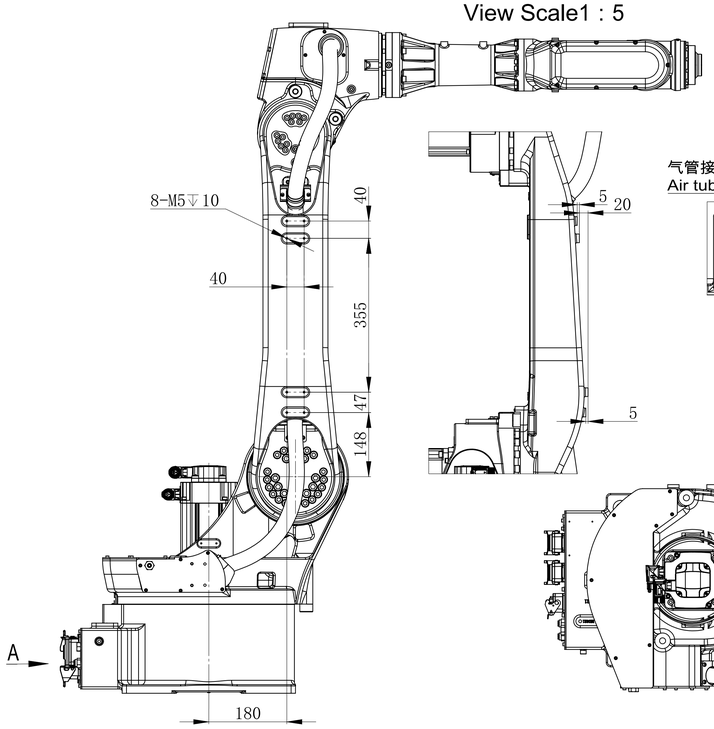

视图 A
1 : 4
View A
1:4

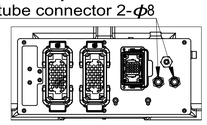

视图 B
1 : 4
View B
1:4



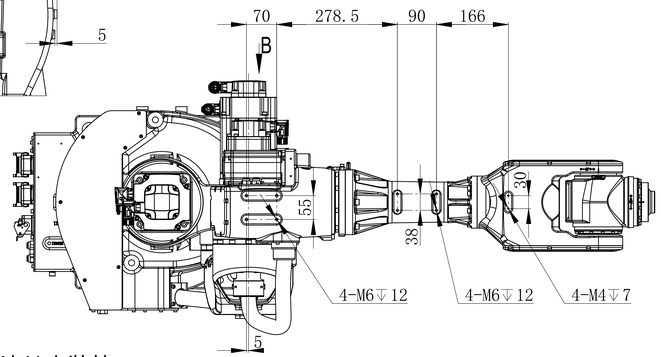

末端法兰安装接口
End flange mounting dimension
视图比例 1:1.5
View Scale 1:1.5

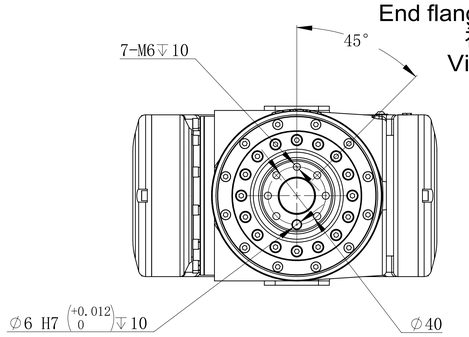

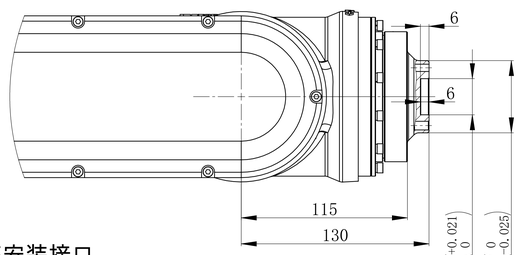

底座安装接口
Robot base mounting dimension
视图比例 1:3
View Scale 1:3

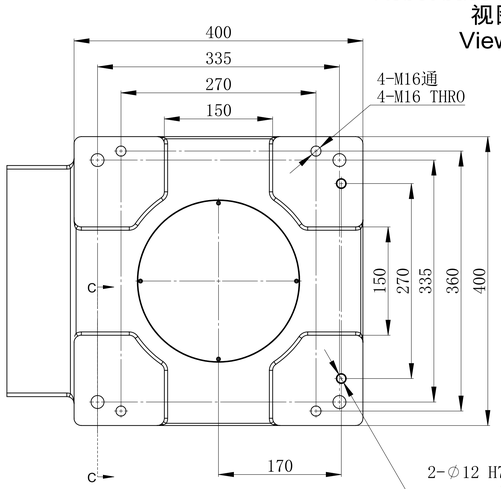

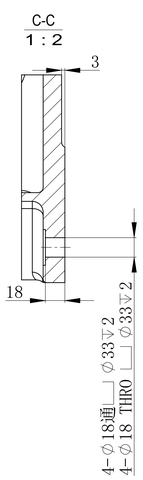

动作范围图
Motion range

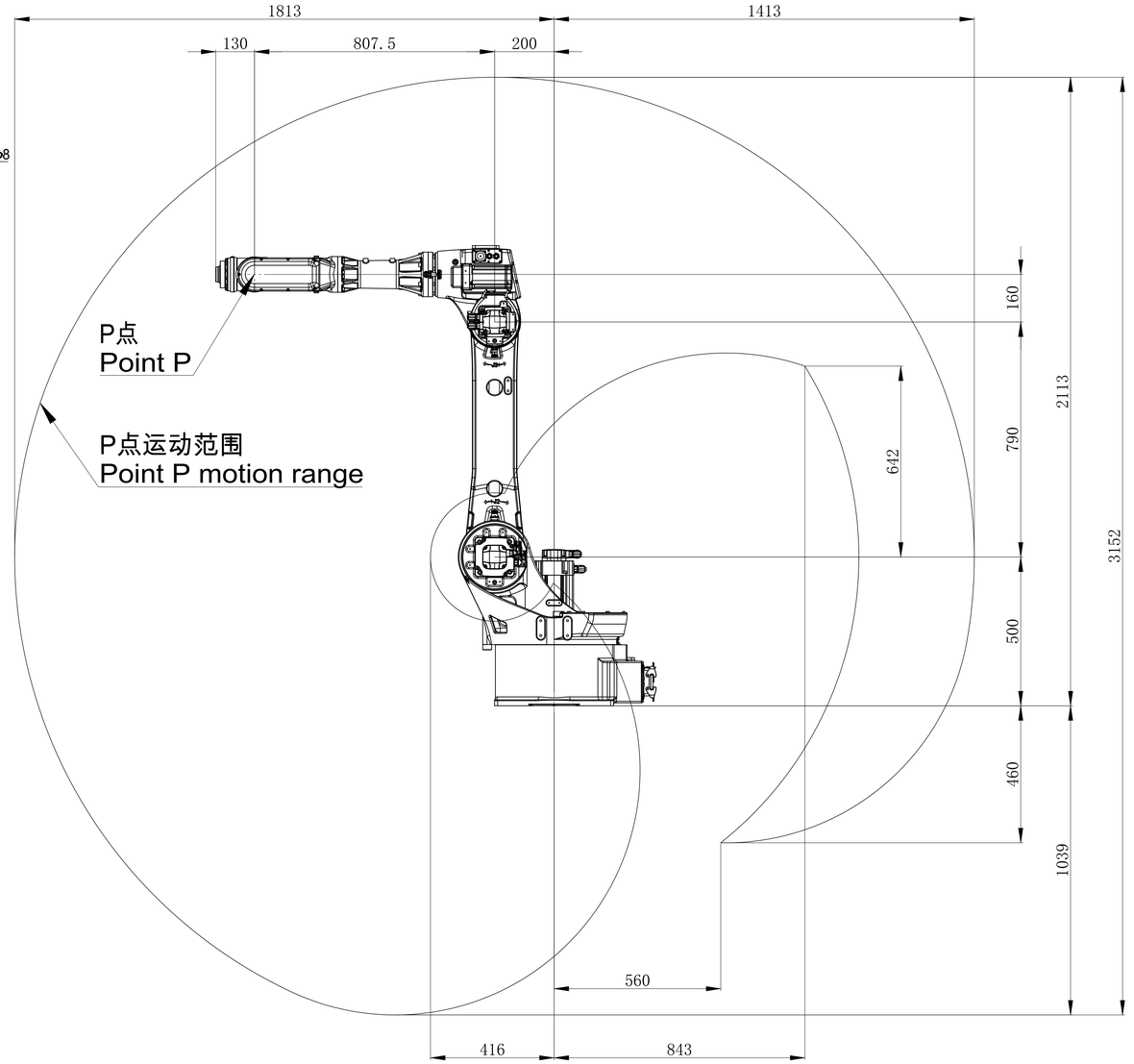

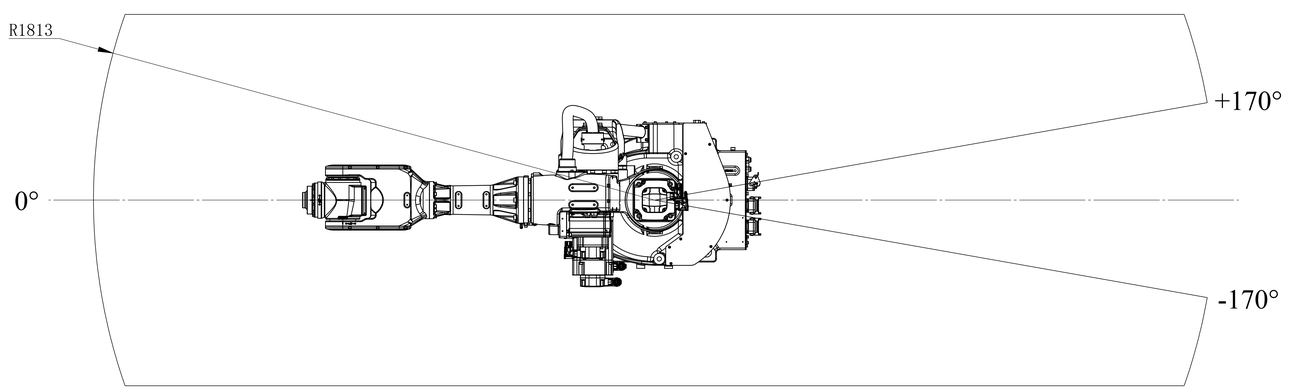

图幅 SIZE	比例 SCALE	南京埃斯顿 机器人工程有限公司 ESTUN Robotics Co.,Ltd
A0	1:7	运动空间包络图 Motion space envelop diagram
共1页 SHEET 1 OF 1	第1页	iER35-1810-00V0.1

借用件登记
描图
校描
旧底图总号
签字
日期